avisa

Table Of Content | فهرست

Versai Golden /6
Versai Chrome /7
Bamboo Golden /10
Bamboo Chrome /11
Bamboo Rosegold /12
Adriana Golden Matte / 16
Adriana Chrome Matte /17
Adrian Chrome /18
Adriana Rosegold /19
Adrisan Golden White /20
Proshot Chrome /24
Proshot Chrome White /25
Proshot golden white /26
Smooth Chrome /30
Smooth chrome white /31
Lotus Chrome /34
Lotus White /35
Lotus Rosegold /36
Beauty Chrome /40
Beauty Golden /41
Beauty Chrome Matte /42
Beauty Golden Matte /43
Beauty Golden White /44
Unique Chrome /48
Unique Golden /49
Parla Chrome /52
Parla 7 Colors /53
Parla Chrome Matte/54
Enzo Golden Matte/58
Helia Chrome/60
Helia Golden/61
Helia Golden Black/62
Alp Chrome/64
Alp Chrome White/65
Aria Chrome/68
Aria White/69
Nika Golden White/72
Nika Golden/73
Light Chrome/76
Light Chrome White/77
Aras Chrome/80
Aras White/81
Eco Chrome/84
Patris Showey/86
Ava Wall Mount/86
Swan Showery/87
Grande Springy/90
Dual Purpose Grande/91
Dual Purpose Plus/95
Venus Chrome Built In/98
Venus Golden Built In/99
Mars Built In Chrome/100
Mars Built In Golden/101
Flush Tank/105
Dual Purpose Shower set/106
Dynamic Basin Mixer/114
Kasta/115
Toilet Hose/116
Other Products/117

ورسای طلایی/۶
ورسای کروم/۷
بامبو طلایی/۱۰
بامبو کروم/۱۱
بامبو رزگلد/۱۲
آدریانا طلایی مات/۱۶
آدریانا کروم مات/۱۷
آدریانا کروم/۱۸
آدریانا رزگلد/۱۹
آدریانا سفید طلایی/۲۰
پروشات کروم/۲۴
پروشات سفید کروم/۲۵
پروشات سفید طلایی/۲۶
اسموت کروم/۳۰
اسموت سفید کروم/۳۱
لوتوس کروم/۳۴
لوتوس سفید/۳۵
لوتوس رزگلد/۳۶
بیوتی کروم/۴۰
بیوتی طلایی/۴۱
بیوتی کروم مات/۴۲
بیوتی طلایی مات/۴۳
بیوتی سفید طلایی/۴۴
یونیک کروم/۴۸
یونیک طلایی/۴۹
پارلا کروم/۵۲
پارلا هفت رنگ/۵۳
پارلا کروم مات/۵۴
انزو طلایی مات/۵۸
هلیا کروم/۶۰
هلیا طلایی/۶۱
هلیا مشکی طلایی/۶۲
آلپ کروم/۶۴
آلپ سفید کروم/۶۵
آریا کروم/۶۸
آریا سفید/۶۹
نیکا سفید طلایی/۷۲
نیکا طلایی/۷۳
لایت کروم/۷۶
لایت سفید کروم/۷۷
آرس کروم/۸۰
آرس سفید/۸۱
اکو کروم/۸۴
شاوری پاتریس/۸۶
دیواری آوا/۸۶
شاوری سوان/۸۷
فنری گرانده/۹۰
دومنظوره گرانده/۹۱
دو منظوره پلاس/۹۵
توکارونوس کروم/۹۸
توکارونوس طلایی/۹۹
توکارمارس کروم/۱۰۰
توکارمارس طلایی/۱۰۱
فلاش تانک/۱۰۵
دوش دوکاره/۱۰۶
روشویی های متحرک/۱۱۴
کاستا/۱۱۵
شیلنگ/۱۱۶
سایر محصولات/۱۱۷

به نام خدا

با توجه به پیشرفت تکنولوژی ساخت شیرآلات بهداشتی در واحدهای تولیدی صاحب نام در سراسر دنیا در سالیان اخیر و همواره تولید بدنه و قطعات یک محصول مطابق با استانداردهای بین المللی و رعایت قوانین سخت مورد توجه تولید کنندگان قرار گرفته است.

واحد تولیدی آویسا با مدیریت آقای داریوش پاشازاده با بیش از ۲۰ سال سابقه تولید شیرآلات بهداشتی با بهره گیری از جدیدترین دستگاه CNC تراش و فرز و همچنین با بکارگیری از تکنولوژی Welding و Milling در خطوط تولیدی خود اقدامی کرده که موجب ایجاد دقت و سرعت در عملیات تراش محصولات به صورت اتوماتیک می گردد و کوره های القایی که در کنار ماشین مواد مذاب در کانتینرهای مخصوص بسیار تمیز کننده بوده و بهره برداری از دستگاه کوانتومتر پرتوی که عناصر مشکله مواد اولیه برنج را مطابق با استانداردهای بین المللی عیار و اندازه گیری می نماید و همچنین با بهره گیری از متخصص مهندسین و نیروی انسانی کارآزموده و توانمند دوام مرغوب و کنترل کیفیت محصول، انجام آزمایش و بررسی مناسب بر روی محصولات خود و انجام ۶ مرحله تست مرغوبیت کالا به روی ۱۰۰ درصد تولیدات نهایی تلاش نموده تا محصولاتی با استانداردهای کیفیتی بالا تولید و به بازار مصرف داخل و خارج از ایران عرضه نماید.

شیرآلات بهداشتی آویسا با دارا بودن گواهینامه استاندارد ایران، گواهینامه iso9002، گواهینامه استاندارد انجمنیه اروپا CE و نیز گارانتی واقعی ۵ ساله محصولات خود را عرضه می نماید. از ویژگی های برتر شیرآلات بهداشتی ساختمانی آویسا استفاده از کارتریج های درجه یک اروپایی در کلیه محصولات می باشد. با استفاده از کارتریج های اروپایی در کلیه محصولات، دوام و کارایی بیشتر محصولات آویسا را تضمین می نماییم.

دیگر ویژگی برتر شیرآلات بهداشتی آویسا استفاده از پرلاتور، شوپول، کشو سوئیسی در کلیه محصولات می باشد. با استفاده از این پرلاتور اروپایی به میزان ۴۰٪ درصد آب و نیز هزینه های آب مصرفی خانوار صرفه جویی می گردد. دیگر ویژگی قابل توجه شیرآلات بهداشتی آویسا استفاده از فلنج شیلان تحت لیسانس Moen کشور اسپانیا در محصولات تولیدی این برند می باشد که ضمن دوام بالا و کارایی بیشتر برای مصرف کننده، به دلیل نوع شیلان (PEX) استفاده شده در این فلنج، تا حد بسیار بالا آلودگی آب مصرفی جهت خانوار کمتر خواهد شد.

شیرآلات بهداشتی آویسا در راستای ارج نهادن به مصرف کنندگان گرامی، همواره خود را ملزم به پیشروی در ارائه طرح ها و رنگ بندی های جدید شیرآلات با الهام گرفتن از مدل های تولیدی روز دنیا می داند. واحد خدمات پس از فروش شیرآلات آویسا به صورت مستمر در اسرع وقت در خدمت مصرف کنندگان می باشد. شیرآلات بهداشتی آویسا یکی از معدود تولید کنندگان ایرانی است که کلیه محصولات خود را توسط پرسنل کارآمد و در داخل واحد تولیدی آویسا به تولید می رساند و در راستای ساخت و گسترش بود در بازارهای داخل و خارج از ایران، دارای برنامه ریزی میان مدت و بلند مدت تبلیغاتی بوده و در راستای برندینگ گام برمی دارد.

avisa
Faucet Products

جور دیگر باید دید...!

In the Name of God

Regarding the technology advancement of faucet valves manufacturing in some of the known factories in the world in recent years, the body and parts production has always been in the interest of manufacturers in accordance with international standards and compliance with lead levels.
Avisa's manufacturing Company, managed by Mr. Dariush Pashazadeh, with more than 40 years of experience in producing hygiene faucet valves products, utilizing several CNC and milling machines and also by using Reeling and Buffling technology in turning and finishing lines, which ensures the precision and speed of automatic turning operations, and induction furnaces which is very determinative in the uniformity of molten materials in metallurgical control, and the efficiency of the European quantum machine that measures the elements of the brass raw material in accordance with world updated standards, as well as employing theexperienced and capable engineers and employees in production and quality control, the proper plating and coating the products, carrying out two advanced testing over the products, so that we could supply to the market inside and outside Iran with high standards quality. Avisa Hygiene Faucet Valves provides its products having certified, ISO 9002, EU Standard Certification, and 5 real years guaranty. The most updated features of the Avisa hygiene Faucet Valves are the use of Europe gradecartridges in all products. Having used Europe cartridges in all our products, we guarantee the durability and performance of most of the Avisa products. The other great feature of the Avisa hygiene Faucet Valves is the using of the Swiss neoprene predator in all of the products utilizing these European gadgets leads to reduce the water usage up to 30% in families' cost. Another notable feature of Avisa's hygiene Faucet Valves is the applying the Shilan hose under the Mateo license of Spain in its branded products, which, while maintaining high durability and greater efficiency for the consumer, due to the material used in this hose, the very high level of water pollution of the household will be deducted. In line with honoring well-deserved consumer, Avisa hygiene Faucet Valves have been always required itself to make progress and advancement in the presentation of new designs by inspiration from world-class manufacturing models. The after-sales service of Avisa's faucet valves is continuously serving consumers as soon as possible Avisa hygiene faucet valves is one of the few Iranian manufacturers that produces all its products including physical vapor deposition (PVD), powder(electostatic) coating and electroplating. by its employees within the Avisa manufacturing unit, and is developing medium-term and long-term planning in the markets inside and outside of Iran in order to build and expand the brand and trying to make advertising tasks on branding.

Avisa Products, with 5 years guarantee

بسم الله الرحمن الرحيم

نظراً لتقدم تكنولوجيا صناعة الصنابير الصحية في وحدات الإنتاج المعروفة حول العالم في السنوات الأخيرة، كان دائماً إنتاج هيكل وأجزاء المنتج وفقاً للمعايير العالمية مع رعاية نسبة الرصاص محطاً للاهتمام

تسعى وحدة إنتاج آويسا بإدارة داريوش باشازاده وبخبرة تزيد عن ٤٠ عاماً في إنتاج الصنابير الصحية إلى إنتاج منتجات مطابقة لمعايير الجودة العالية وعرضها في السوق الداخلية الإيرانية والأسواق العالمية، من خلال استخدام العديد من أجهزة CNC للخرط والقص واستخدام تقنية Buffling و Reeling في خط الخراطة والتلميع والتي ساعدت في زيادة الدقة والسرعة لعمليات خراطة المنتجات بصورة أتوماتيكية، و باستخدام أفران الحث التي أثرت بشكل كبير في توحيد المواد المنصهرة في الضوابط المعدنية، بالإضافة للاستفادة من جهاز الكوانتومتر الأوروبي لقياس نسب العناصر المكونة للنحاس الأصفر وفقاً للمعايير العالمية، وذلك بالاستعانة بالمهندسين والموارد البشرية الجبارة والخبيرة في عمليات الإنتاج ومراقبة الجودة والتصفيح والطلاء المناسبين لمنتجاتها، وبقيامها باختبار جودة المنتج على مرحلتين ولكافة المنتجات النهائية

تقوم شركة آويسا لصنابير الصرف الصحي الحاصلة على شهادة مطابقة المواصفات القياسية الإيرانية، وشهادة ايزو ٩٠٠٢، وشهادة مطابقة المواصفات القياسية للاتحاد الاوروبي (CE) بتقديم منتجاتها مع ضمان يمتد ٥ سنوات

من المواصفات المميزة لصنابير آويسا الصحية استخدامها للخراطيش الأوروبية من النخب الأول في كافة مننتجاتها. وبالاستفادة منها في جميع المنتجات نضمن لكم متانة وكفاءة منتجات آويسا

من المواصفات المميزة أيضاً لصنابير آويسا هو استخدامها لرذّاذ نيوبرل السويسري في كافة منتجاتها، وباستخدامها لهذا الرذّاذ سينخفض استهلاك المياه بنسبة ٣٠ في المئة وبذلك توفير في فواتير المياه المنزلية أيضاً. من الخصائص الأخرى الملفتة للنظر لصنابير آويسا الصحية هو استخدامها لخرطوم شيلان بموجب ترخيص من Mateo الإسبانية في منتجاتها وهذا سيساهم في تقليل تلوث المياه المنزلية لحد كبير لأنه مصنوع من مادة (PEX)والتي تتمتع أيضاً بمتانة عالية وكفاءة أعلى وعمر أطول لتخدم المستهلك

تُلزم شركة آويسا للصنابير الصحية نفسها أن تكون متقدمة خطوة دوماً للأمام في عرض التصاميم والألوان الجديدة للصنابير مستلهمة ذلك من نماذج الإنتاج الحديثة حول العالم وذلك احتراماً وتقديراً منها للعملاء الأعزاء

إن قسم خدمات مابعد البيع في شركة صنابير آويسا الصحية يعمل على خدمة المستهلكين بشكل دائم وبالسرعة القصوى

إن صنابير آويسا الصحية من الشركات المصنعة القليلة في إيران ممن يقوم طاقم موظفيها بصناعة المنتجات بالكامل من PVD والطلاء الثابت، والتصفيح ضمن المصنع، كما أنها تقوم بالتخطيط الإعلاني قصير وبعيد المدى لبناء وتوسيع علامتها التجارية في السوق الداخلية الإيرانية والأسواق العالمية

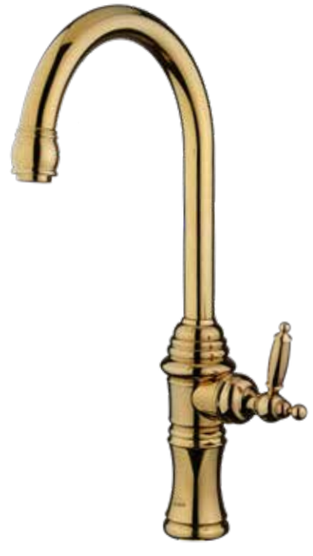

VERSAI
kitchen Mixer
مجلی‌فیتس
Golden
1301505

VERSAI
Basin Mixer
مغسله‌فیتس
Golden
1301405

VERSAI
Bath Mixer
دوش‌فیتس
Golden
1301205

VERSAI
Toilet Mixer
شطافه‌فیتس
Golden
1301305

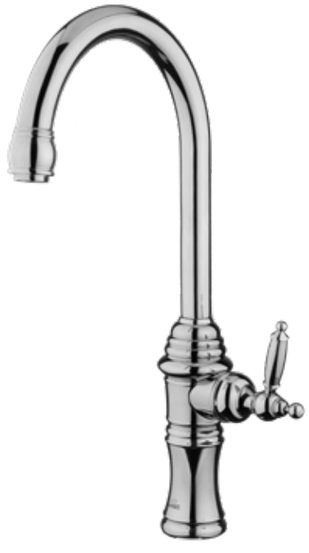

VERSAI
kitchen Mixer
مجلی‌فیتس
Chrome
1301501

VERSAI
Basin Mixer
مغسله‌فیتس
Chrome
1301401

VERSAI
Bath Mixer
دوش‌فیتس
Chrome
1301201

VERSAI
Toilet Mixer
شطافه‌فیتس
Chrome
1301301

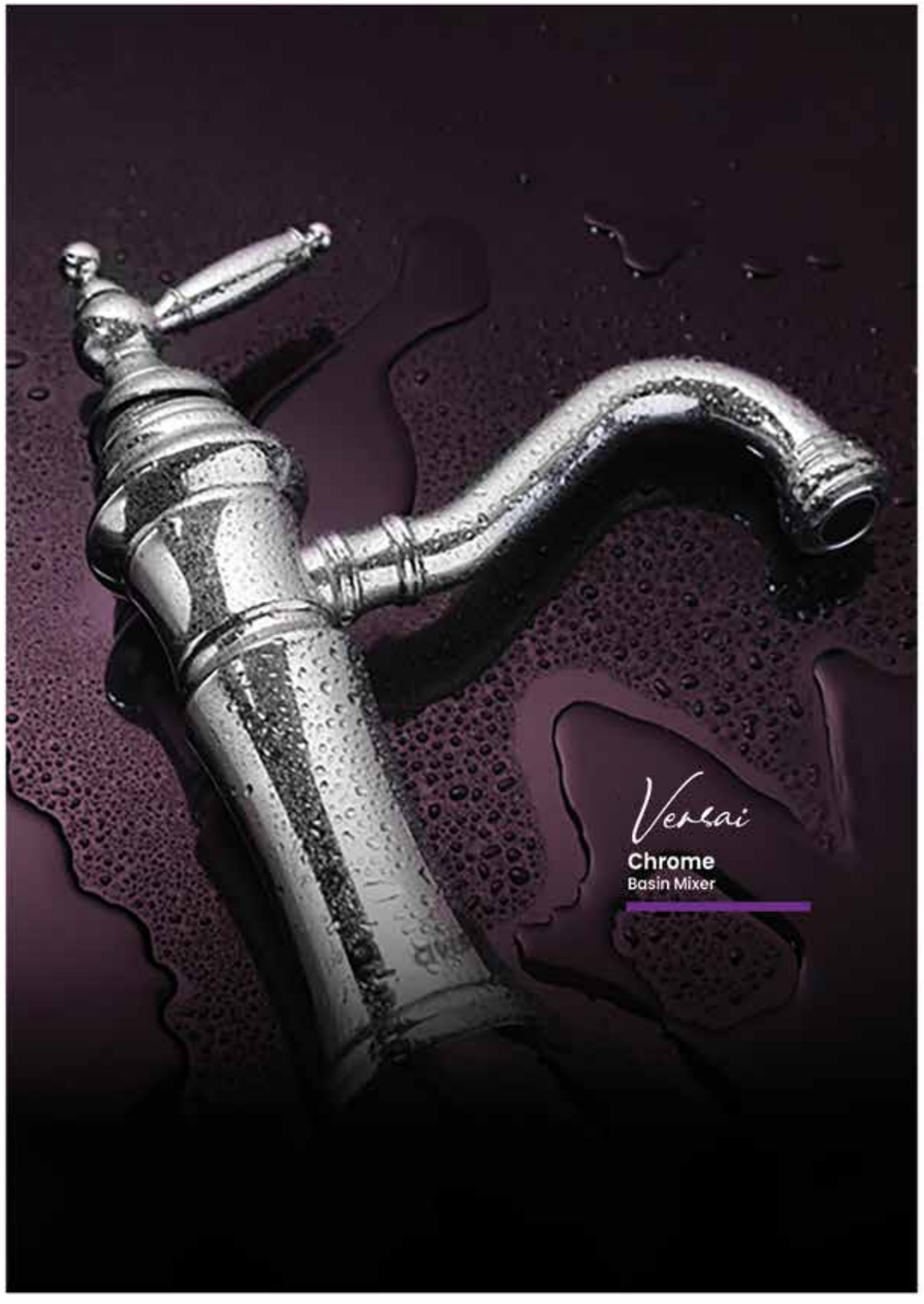

Product Technical drawing

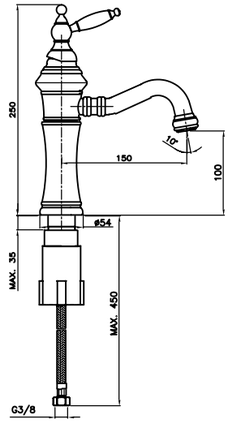

Basin Mixer

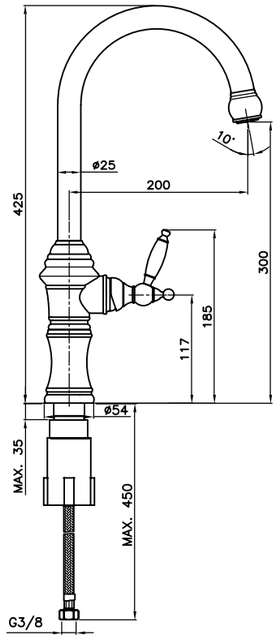

Kitchen Mixer

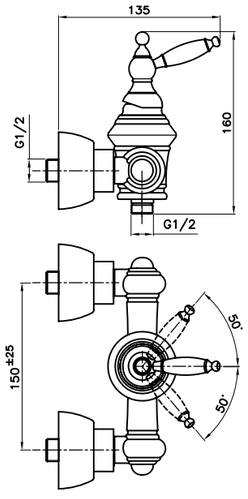

Toilet Mixer

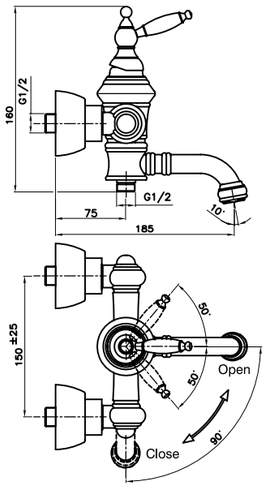

Bath Mixer

BAMBOO
kitchen Mixer
مجلی‌فیتس
Golden
2401505

BAMBOO
Basin Mixer
مغسله‌فیتس
Golden
2401404
24014105

BAMBOO
Bath Mixer
دوش‌فیتس
Golden
2401205

BAMBOO
Toilet Mixer
شطافه‌فیتس
Golden
2401305

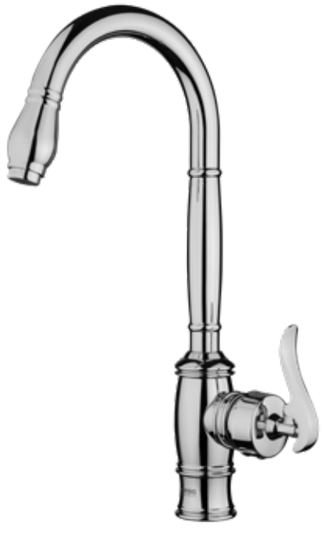

BAMBOO
kitchen Mixer
مجلی‌فیتس
Chrome
2401501

BAMBOO
Basin Mixer
مغسله‌فیتس
Chrome
2401401
24014101

BAMBOO
Bath Mixer
دوش‌فیتس
Chrome
2401201

BAMBOO
Toilet Mixer
شطافه‌فیتس
Chrome
2401301

Product Technical drawing

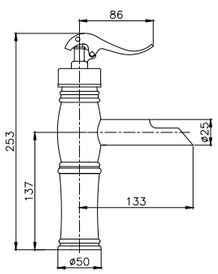

Basin Mixer

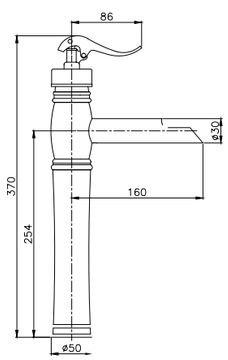

Basin Mixer

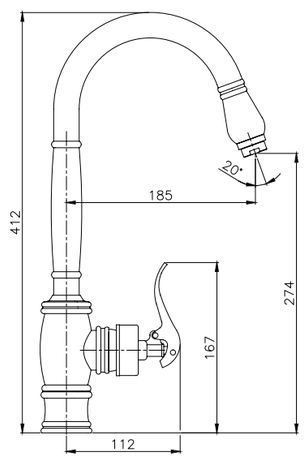

Kitchen Mixer

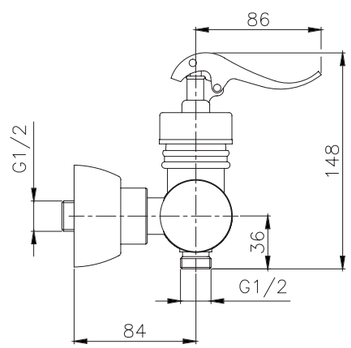

Toilet Mixer

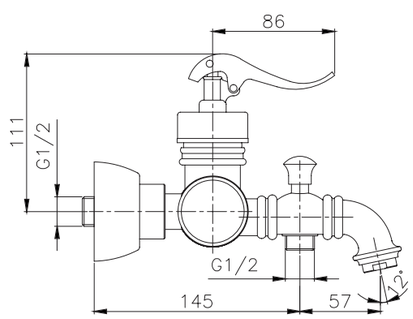

Bath Mixer

BAMBOO
Basin Mixer
مغسله‌فیتس

Rosegold
2401406
24014106

BAMBOO
kitchen Mixer
مجلی‌فیتس

Rosegold
2401506

BAMBOO
Toilet Mixer
شطافه‌فیتس

Rosegold
2401306

BAMBOO
Bath Mixer
دوش‌فیتس

Rosegold
2401206

avisa

Bamboo
Chrome
Basin Mixer

Variety Of Colors
Gold, Chrome, Rosegold
Bamboo
basin mixers

ADRIANA
kitchen Mixer
مجلی‌فیتس

Golden Matte
3601508

ADRIANA
Basin Mixer
مغسله‌فیتس

Golden Matte
3601408
36014108

ADRIANA
Bath Mixer
دوش‌فیتس

Golden Matte
3601208

ADRIANA
Toilet Mixer
شطافه‌فیتس

Golden Matte
3601308

ADRIANA
kitchen Mixer
مجلی‌فیتس

Chrome Matte
3601509

ADRIANA
Basin Mixer
مغسله‌فیتس

Chrome Matte
3601409
36014109

ADRIANA
Bath Mixer
دوش‌فیتس

Chrome Matte
3601209

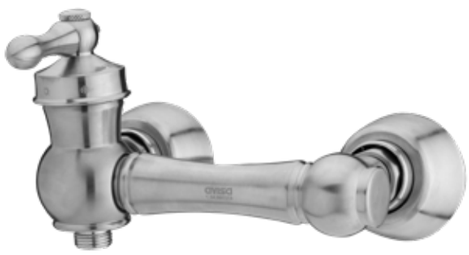

ADRIANA
Toilet Mixer
شطافه‌فیتس

Chrome Matte
3601309

ADRIANA
kitchen Mixer
مجلی‌فیتس

Chrome
3601501

ADRIANA
Basin Mixer
مغسله‌فیتس

Chrome
3601401
36014101

ADRIANA
Bath Mixer
دوش‌فیتس

Chrome
3601201

ADRIANA
Toilet Mixer
شطافه‌فیتس

Chrome
3601301

ADRIANA
kitchen Mixer
مجلی‌فیتس

Rosegold
3601506

ADRIANA
Basin Mixer
مغسله‌فیتس

Rosegold
3601406
36014106

ADRIANA
Bath Mixer
دوش‌فیتس

Rosegold
3601206

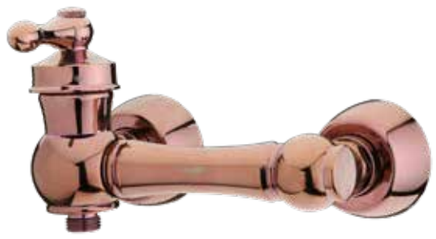

ADRIANA
Toilet Mixer
شطافه‌فیتس

Rosegold
3601306

ADRIANA
Basin Mixer
مغسله‌فیتس

Golden White
3601403
36014103

ADRIANA
kitchen Mixer
مجلی‌فیتس

Golden White
3601503

ADRIANA
Toilet Mixer
شطافه‌فیتس

Golden White
3601303

ADRIANA
Bath Mixer
دوش‌فیتس

Golden White
3601203

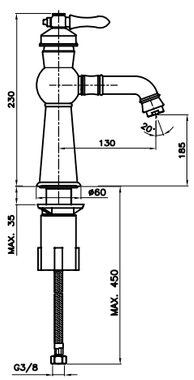

Basin Mixer

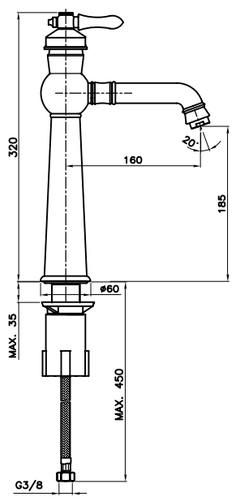

Basin Mixer

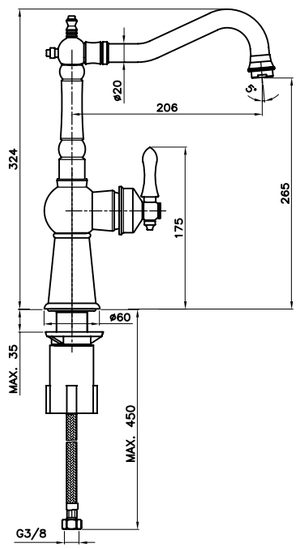

Kitchen Mixer

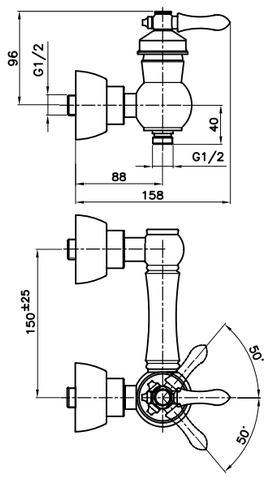

Toilet Mixer

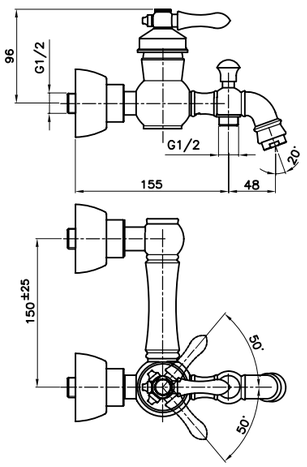

Bath Mixer

avisa

Adriana
Rosegold
Basin Mixer

Variety Of Colors
Golden Matte, Chrome matte, Chrome, Rosegold
Golden White
Adriana
Basin Mixers

PROSHOT
Basin Mixer
مغسله‌فیتس
Chrome
2201401
22014101

PROSHOT
kitchen Mixer
مجلی‌فیتس
Chrome
2201501

PROSHOT
Toilet Mixer
شطافه‌فیتس
Chrome
2201301

PROSHOT
Bath Mixer
دوش‌فیتس
Chrome
2201201

PROSHOT
Basin Mixer
مغسله‌فیتس
Chrome White
2201404
22014104

PROSHOT
kitchen Mixer
مجلی‌فیتس
Chrome White
2201504

PROSHOT
Toilet Mixer
شطافه‌فیتس
Chrome White
2201304

PROSHOT
Bath Mixer
دوش‌فیتس
Chrome White
2201204

Product Technical drawing

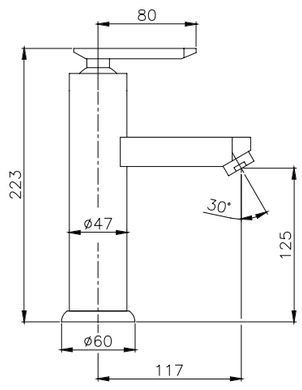

Basin Mixer

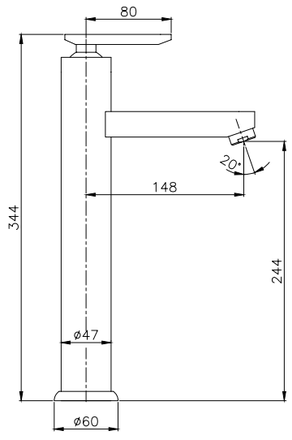

Basin Mixer

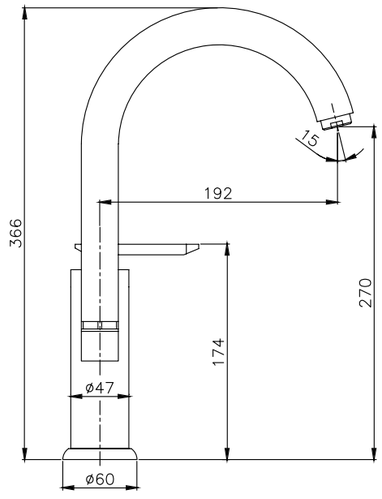

Kitchen Mixer

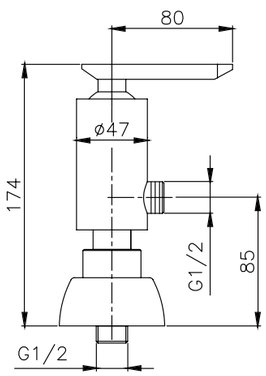

Toilet Mixer

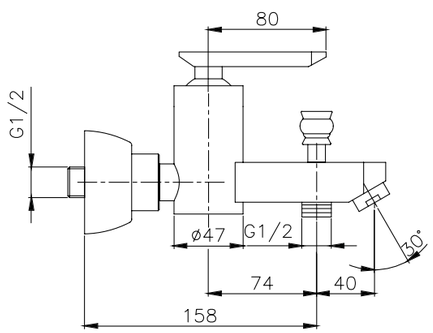

Bath Mixer

PROSHOT
Basin Mixer
مغسله فیتس

Golden White
2201403
22014103

PROSHOT
kitchen Mixer
مجلی فیتس

Golden White
2201503

PROSHOT
Toilet Mixer
شطافه فیتس

Golden White
2201303

PROSHOT
Bath Mixer
دوش فیتس

Golden White
2201203

avisa

Proshot
Golden White
Basin Mixer

Variety Of Colors
Chrome, Chrome White, Golden White
Proshot
Kitchen Mixers

SMOOTH
kitchen Mixer
مجلی‌فیتس
Chrome
2501501

SMOOTH
Basin Mixer
مغسله‌فیتس
Chrome
2501401
25014101

SMOOTH
Bath Mixer
دوش‌فیتس
Chrome
2501201

SMOOTH
Toilet Mixer
شطافه‌فیتس
Chrome
2501301

SMOOTH
kitchen Mixer
مجلی‌فیتس
Chrome White
2501504

SMOOTH
Basin Mixer
مغسله‌فیتس
Chrome White
2501404
25014104

SMOOTH
Bath Mixer
دوش‌فیتس
Chrome White
2501204

SMOOTH
Toilet Mixer
شطافه‌فیتس
Chrome White
2501304

Product Technical drawing

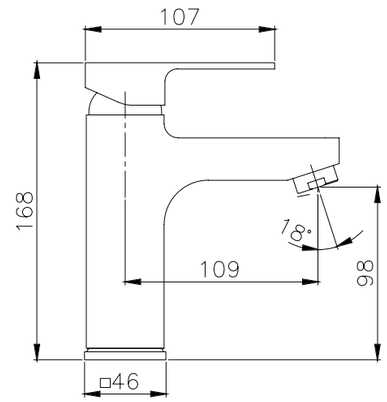

Basin Mixer

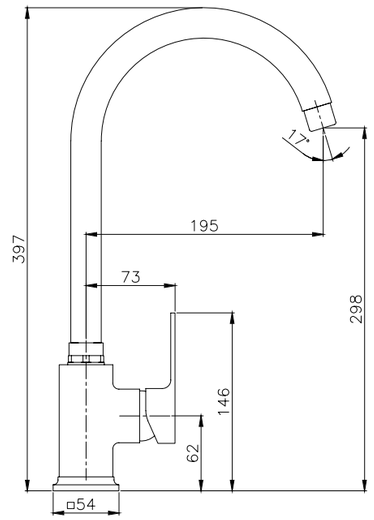

Kitchen Mixer

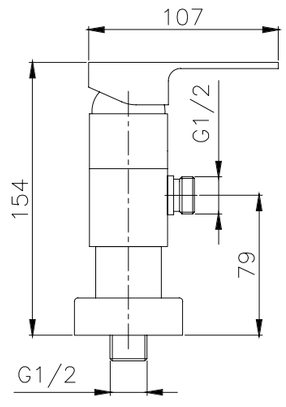

Toilet Mixer

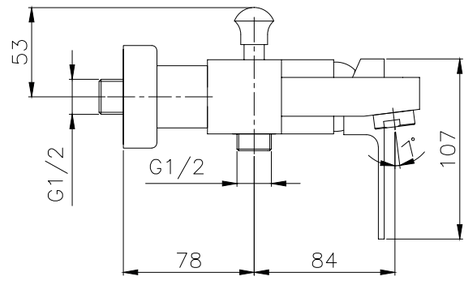

Bath Mixer

LOTUS
Basin Mixer
مغسله‌فیتس
Chrome
2101401

LOTUS
kitchen Mixer
مجلی‌فیتس
Chrome
2101501

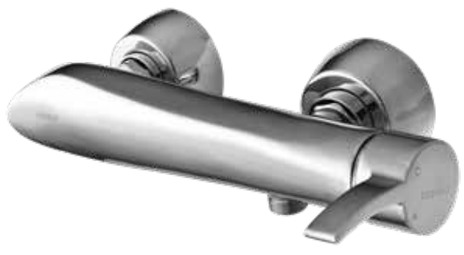

LOTUS
Toilet Mixer
شطافه‌فیتس
Chrome
2101301

LOTUS
Bath Mixer
دوش‌فیتس
Chrome
2101201

LOTUS
Basin Mixer
مغسله‌فیتس
White
2101402

LOTUS
kitchen Mixer
مجلی‌فیتس
White
2101502

LOTUS
Toilet Mixer
شطافه‌فیتس
White
2101302

LOTUS
Bath Mixer
دوش‌فیتس
White
2101202

Product Technical drawing

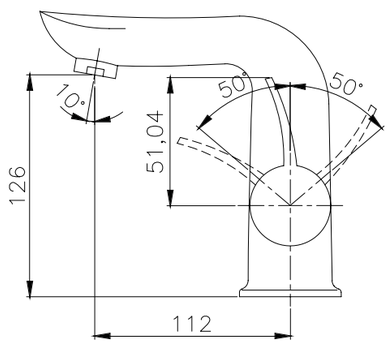

Basin Mixer

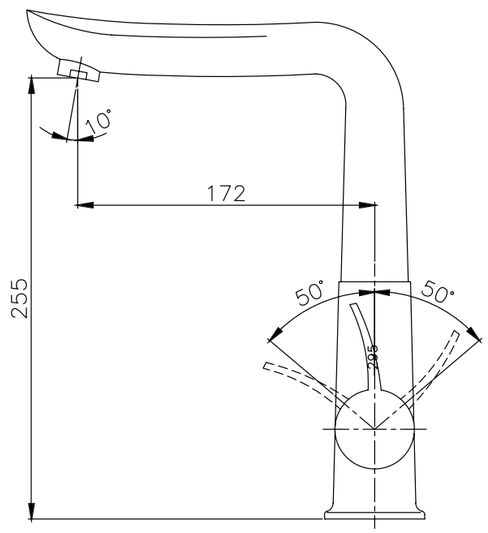

Kitchen Mixer

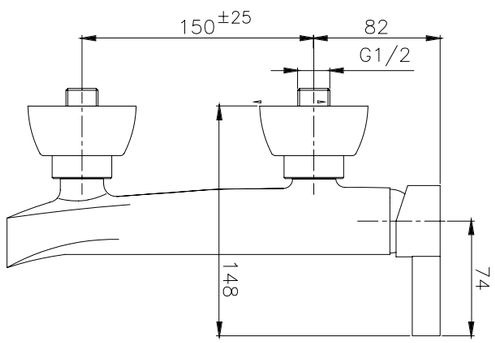

Toilet Mixer

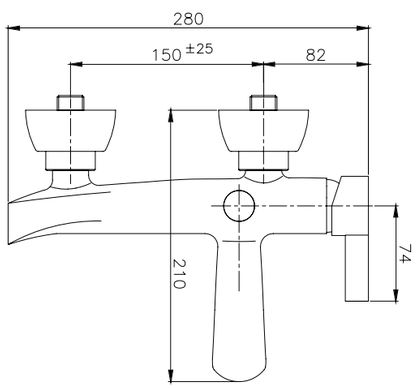

Bath Mixer

LOTUS
Basin Mixer
مغسله‌فیتس
Rosegold
2101406

LOTUS
kitchen Mixer
مجلی‌فیتس
Rosegold
2101506

LOTUS
Toilet Mixer
شطافه‌فیتس
Rosegold
2101306

LOTUS
Bath Mixer
دوش‌فیتس
Rosegold
2101206

avisa

Lotus
White
Kitchen Mixer

Variety Of Colors
Rosegold, White. Chrome
Lotus
Basin Mixers

BEAUTY
kitchen Mixer
مجلی‌فیتس
Chrome
3001501

BEAUTY
Basin Mixer
مغسله‌فیتس
Chrome
3001401
30014101

BEAUTY
Bath Mixer
دوش‌فیتس
Chrome
3001201

BEAUTY
Toilet Mixer
شطافه‌فیتس
Chrome
3001301

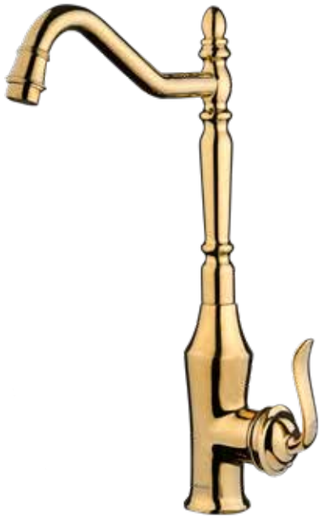

BEAUTY
kitchen Mixer
مجلی‌فیتس
Golden
3001505

BEAUTY
Basin Mixer
مغسله‌فیتس
Golden
3001405
30014105

BEAUTY
Bath Mixer
دوش‌فیتس
Golden
3001205

BEAUTY
Toilet Mixer
شطافه‌فیتس
Golden
3001305

BEAUTY
kitchen Mixer
مجلی فیتس
Chrome Matte
3001509

BEAUTY
Basin Mixer
مغسله فیتس
Chrome Matte
3001409
30014109

BEAUTY
Toilet Mixer
شطافه فیتس
Chrome Matte
3001309

BEAUTY
Bath Mixer
دوش فیتس
Chrome Matte
3001209

BEAUTY
kitchen Mixer
مجلی فیتس
Golden Matte
3001508

BEAUTY
Basin Mixer
مغسله فیتس
Golden Matte
3001408
30014108

BEAUTY
Bath Mixer
دوش فیتس
Golden Matte
3001208

BEAUTY
Toilet Mixer
شطافه فیتس
Golden Matte
3001308

Product Technical drawing

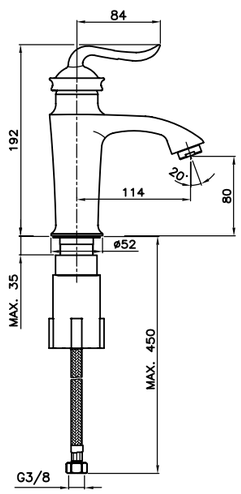

Basin Mixer

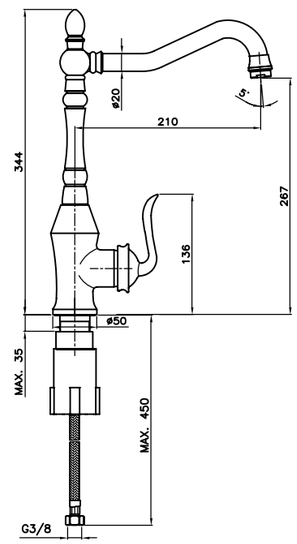

Kitchen Mixer

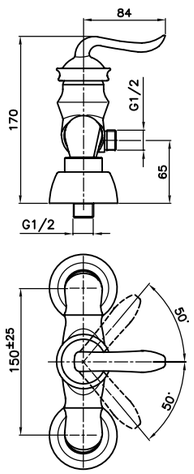

Toilet Mixer

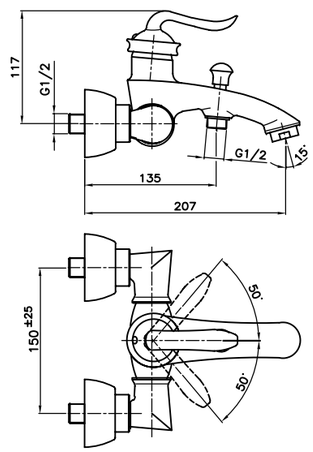

Bath Mixer

BEAUTY
Basin Mixer
مغسله‌فیتس

Golden White
3001403
30014103

BEAUTY
kitchen Mixer
مجلی‌فیتس

Golden White
3001503

BEAUTY
Toilet Mixer
شطافه‌فیتس

Golden White
3001303

BEAUTY
Bath Mixer
دوش‌فیتس

Golden White
3001203

avisa

Beauty
Chrome Matte
Kitchen Mixer

Variety Of Colors
White, Golden Matte, Chrome Matte, Golden, chrome
Beauty
Kitchen Mixers

UNIQUE
Basin Mixer
مغسله‌فیتس
Chrome
1801401

UNIQUE
kitchen Mixer
مجلی‌فیتس
Chrome
1801501

UNIQUE
Toilet Mixer
شطافه‌فیتس
Chrome
1801301

UNIQUE
Bath Mixer
دوش‌فیتس
Chrome
1801201

UNIQUE
Basin Mixer
مغسله‌فیتس
Golden
1801405

UNIQUE
kitchen Mixer
مجلی‌فیتس
Golden
1801505

UNIQUE
Toilet Mixer
شطافه‌فیتس
Golden
1801305

UNIQUE
Bath Mixer
دوش‌فیتس
Golden
1801205

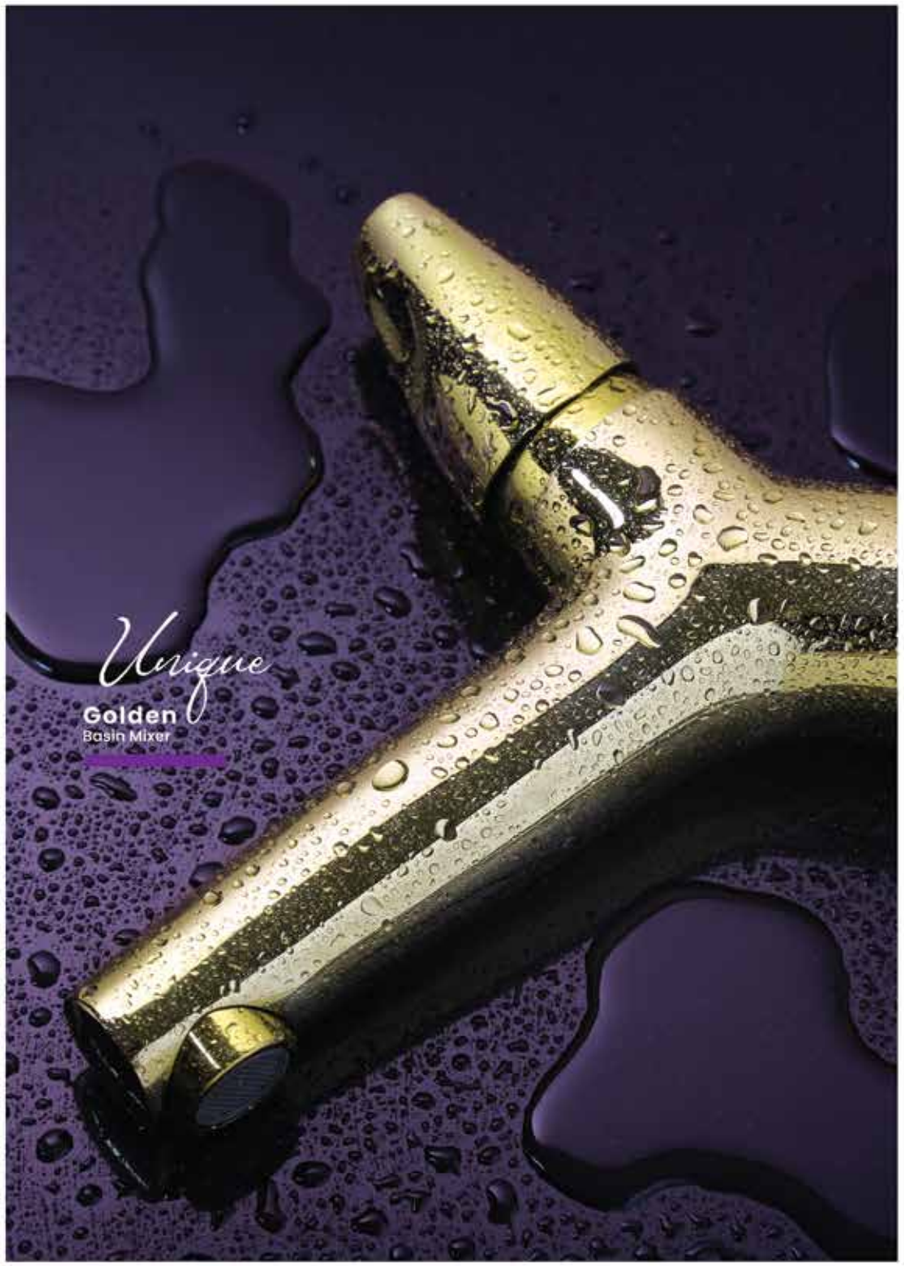

Product Technical drawing

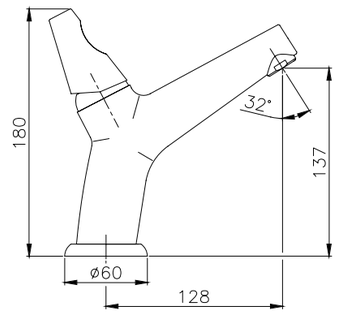

Basin Mixer

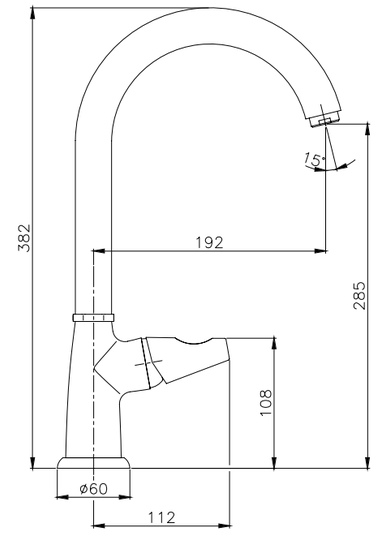

Kitchen Mixer

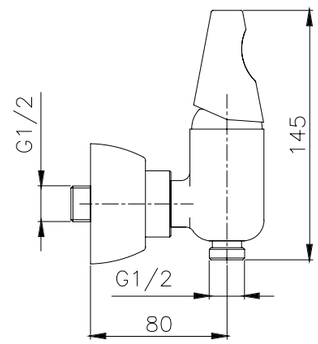

Toilet Mixer

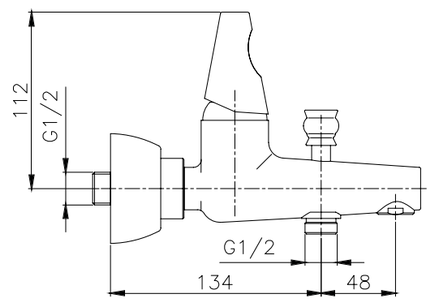

Bath Mixer

PARLA
Basin Mixer
مغسله‌فیتس
Chrome
3101401

PARLA
kitchen Mixer
مجلی‌فیتس
Chrome
3101501

PARLA
Toilet Mixer
شطافه‌فیتس
Chrome
3101301

PARLA
Bath Mixer
دوش‌فیتس
Chrome
3101201

PARLA
Basin Mixer
مغسله‌فیتس
7 colors
3101410

PARLA
kitchen Mixer
مجلی‌فیتس
7 colors
3101510

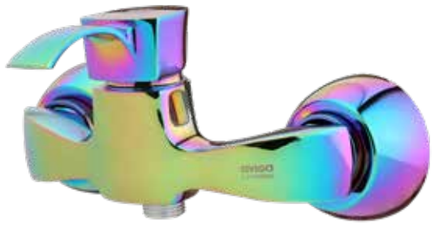

PARLA
Toilet Mixer
شطافه‌فیتس
7 colors
3101310

PARLA
Bath Mixer
دوش‌فیتس
7 colors
3101210

PARLA
Basin Mixer
مغسله‌فیتس
Chrome Matte
3101409

PARLA
kitchen Mixer
مجلی‌فیتس
Chrome Matte
3101509

PARLA
Toilet Mixer
شطافه‌فیتس
Chrome Matte
3101309

PARLA
Bath Mixer
دوش‌فیتس
Chrome Matte
3101209

Product Technical drawing

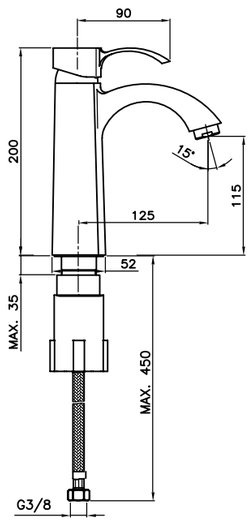

Basin Mixer

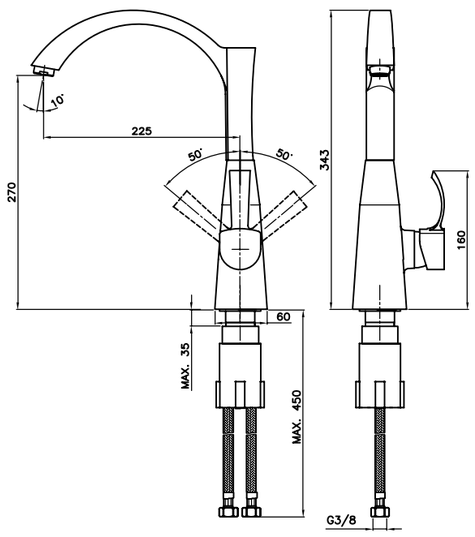

Kitchen Mixer

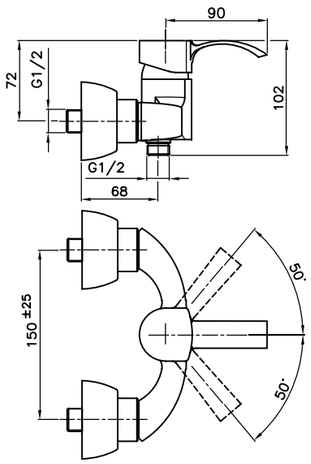

Toilet Mixer

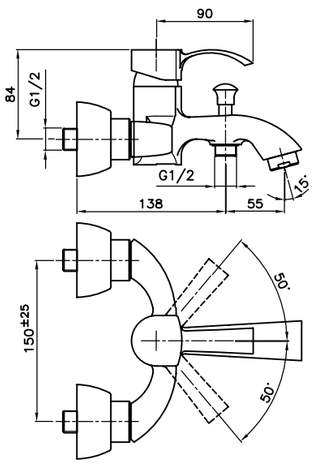

Bath Mixer

Parla
Chrome Matte
Basin Mixer

Variety Of Colors
Chrome, Chrome White
Parla
Kitchen mixers

Product Technical drawing

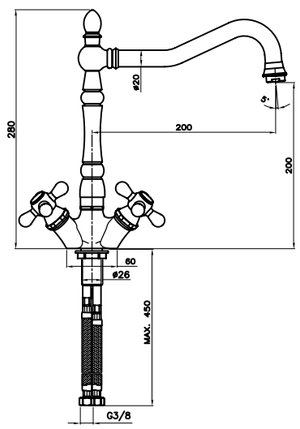

Basin Mixer

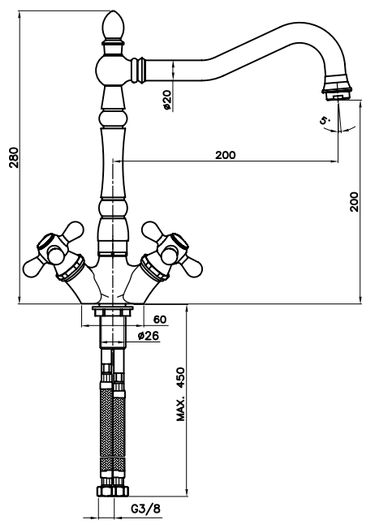

Kitchen Mixer

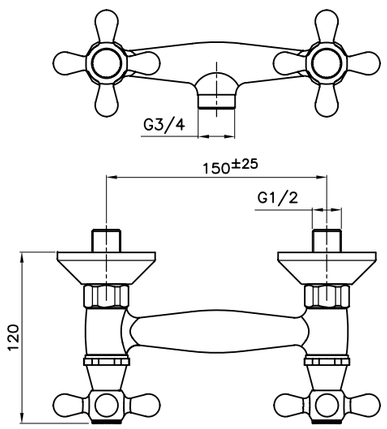

Toilet Mixer

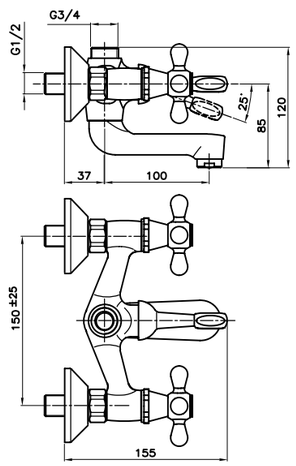

Bath Mixer

ENZO
Basin Mixer
مغسله‌فیتس
Golden Matte
3201408

ENZO
kitchen Mixer
مجلی‌فیتس
Golden Matte
3201508

ENZO
Toilet Mixer
شطافه‌فیتس
Golden Matte
3201308

ENZO
Bath Mixer
دوش‌فیتس
Golden Matte
3201208

HELIA
kitchen Mixer
مجلی‌فیتس
Chrome
1001501

HELIA
Basin Mixer
مغسله‌فیتس
Chrome
1001401

HELIA
Bath Mixer
دوش‌فیتس
Chrome
1001201

HELIA
Toilet Mixer
شطافه‌فیتس
Chrome
1001301

HELIA
kitchen Mixer
مجلی‌فیتس
Golden
1001505

HELIA
Basin Mixer
مغسله‌فیتس
Golden
1001405

HELIA
Bath Mixer
دوش‌فیتس
Golden
1001205

HELIA
Toilet Mixer
شطافه‌فیتس
Golden
1001305

HELIA
Basin Mixer
مغسله‌فیتس
Golden Black
1001407

HELIA
kitchen Mixer
مجلی‌فیتس
Golden Black
1001507

HELIA
Toilet Mixer
شطافه‌فیتس
Golden Black
1001307

HELIA
Bath Mixer
دوش‌فیتس
Golden Black
1001207

Product Technical drawing

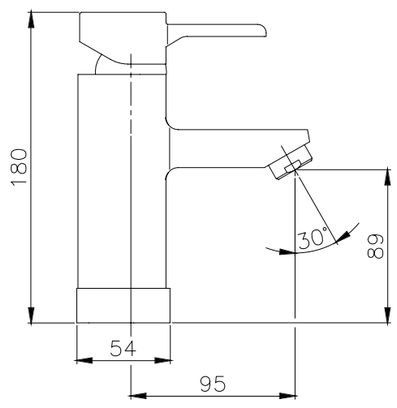

Basin Mixer

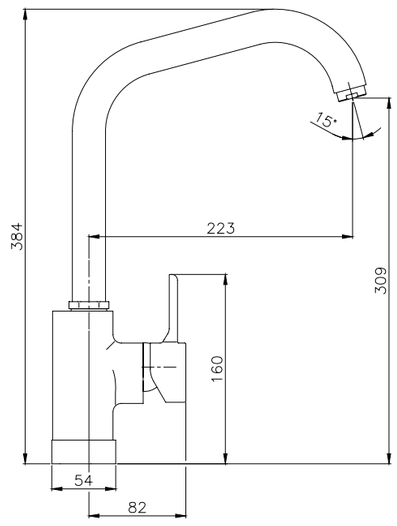

Kitchen Mixer

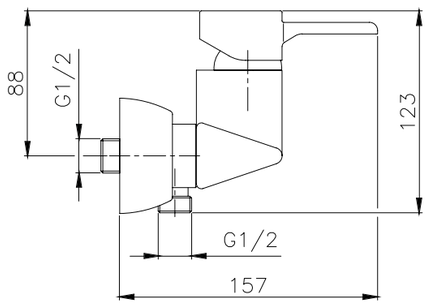

Toilet Mixer

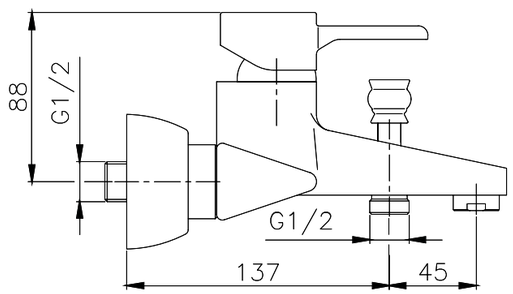

Bath Mixer

ALP
kitchen Mixer
مجلی‌فیتس
Chrome
0201501

ALP
Basin Mixer
مغسله‌فیتس
Chrome
0201401

ALP
Bath Mixer
دوش‌فیتس
Chrome
0201201

ALP
Toilet Mixer
شطافه‌فیتس
Chrome
0201301

ALP
kitchen Mixer
مجلی‌فیتس
Chrome White
0201504

ALP
Basin Mixer
مغسله‌فیتس
Chrome White
0201404

ALP
Bath Mixer
دوش‌فیتس
Chrome White
0201204

ALP
Toilet Mixer
شطافه‌فیتس
Chrome White
0201304

Product Technical drawing

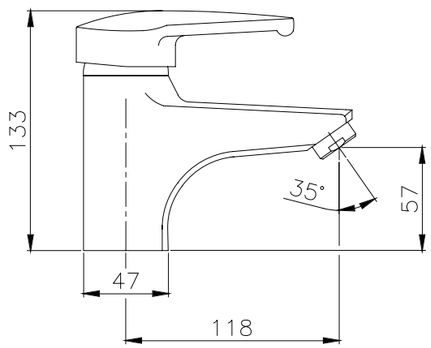

Basin Mixer

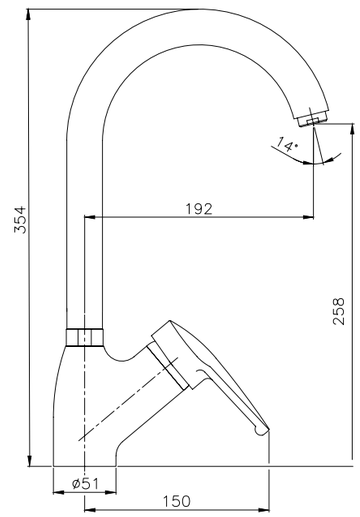

Kitchen Mixer

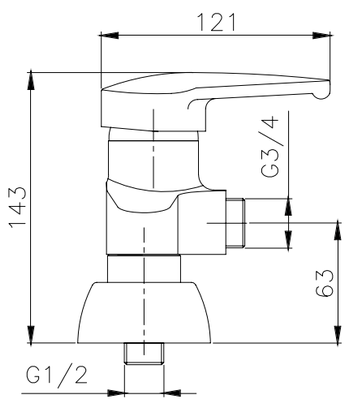

Toilet Mixer

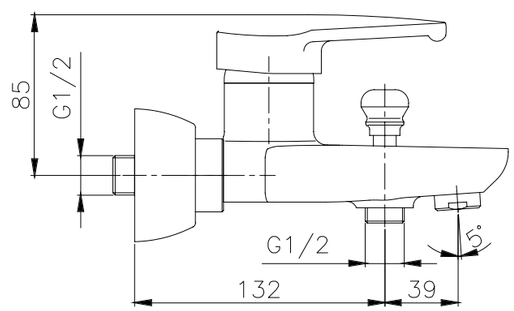

Bath Mixer

ARIA
kitchen Mixer
مجلی‌فیتس
Chrome
1601501

ARIA
Basin Mixer
مغسله‌فیتس
Chrome
1601401

ARIA
Bath Mixer
دوش‌فیتس
Chrome
1601201

ARIA
Toilet Mixer
شطافه‌فیتس
Chrome
1601301

ARIA
kitchen Mixer
مجلی‌فیتس
White
1601502

ARIA
Basin Mixer
مغسله‌فیتس
White
1601402

ARIA
Bath Mixer
دوش‌فیتس
White
1601202

ARIA
Toilet Mixer
شطافه‌فیتس
White
1601302

Product Technical drawing

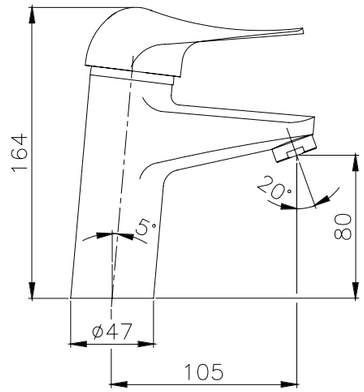

Basin Mixer

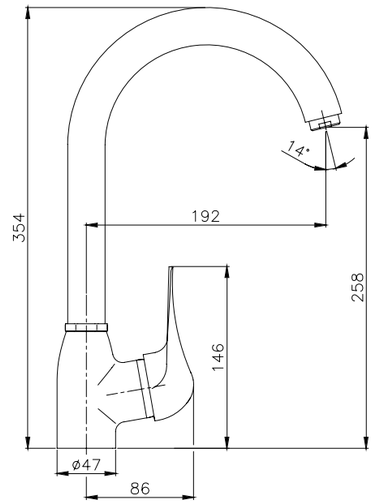

Kitchen Mixer

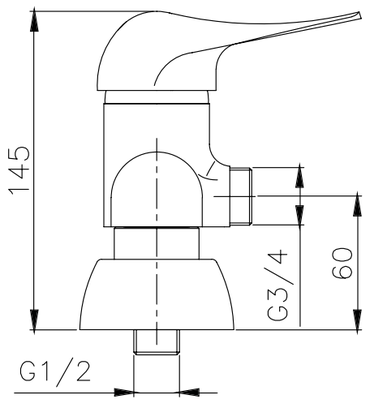

Toilet Mixer

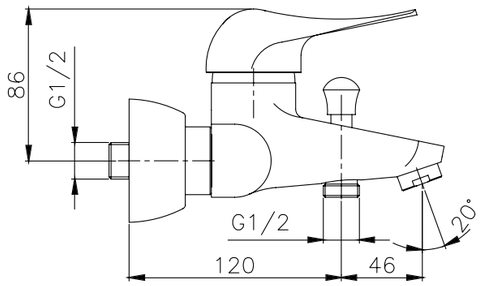

Bath Mixer

NIKA
kitchen Mixer
مجلی‌فیتس
Golden White
3701503

NIKA
Basin Mixer
مغسله‌فیتس
Golden White
3701403

NIKA
Bath Mixer
دوش‌فیتس
Golden White
3701203

NIKA
Toilet Mixer
شطافه‌فیتس
Golden White
3701303

NIKA
kitchen Mixer
مجلی‌فیتس
Golden
3701505

NIKA
Basin Mixer
مغسله‌فیتس
Golden
3701405

NIKA
Bath Mixer
دوش‌فیتس
Golden
3701205

NIKA
Toilet Mixer
شطافه‌فیتس
Golden
3701305

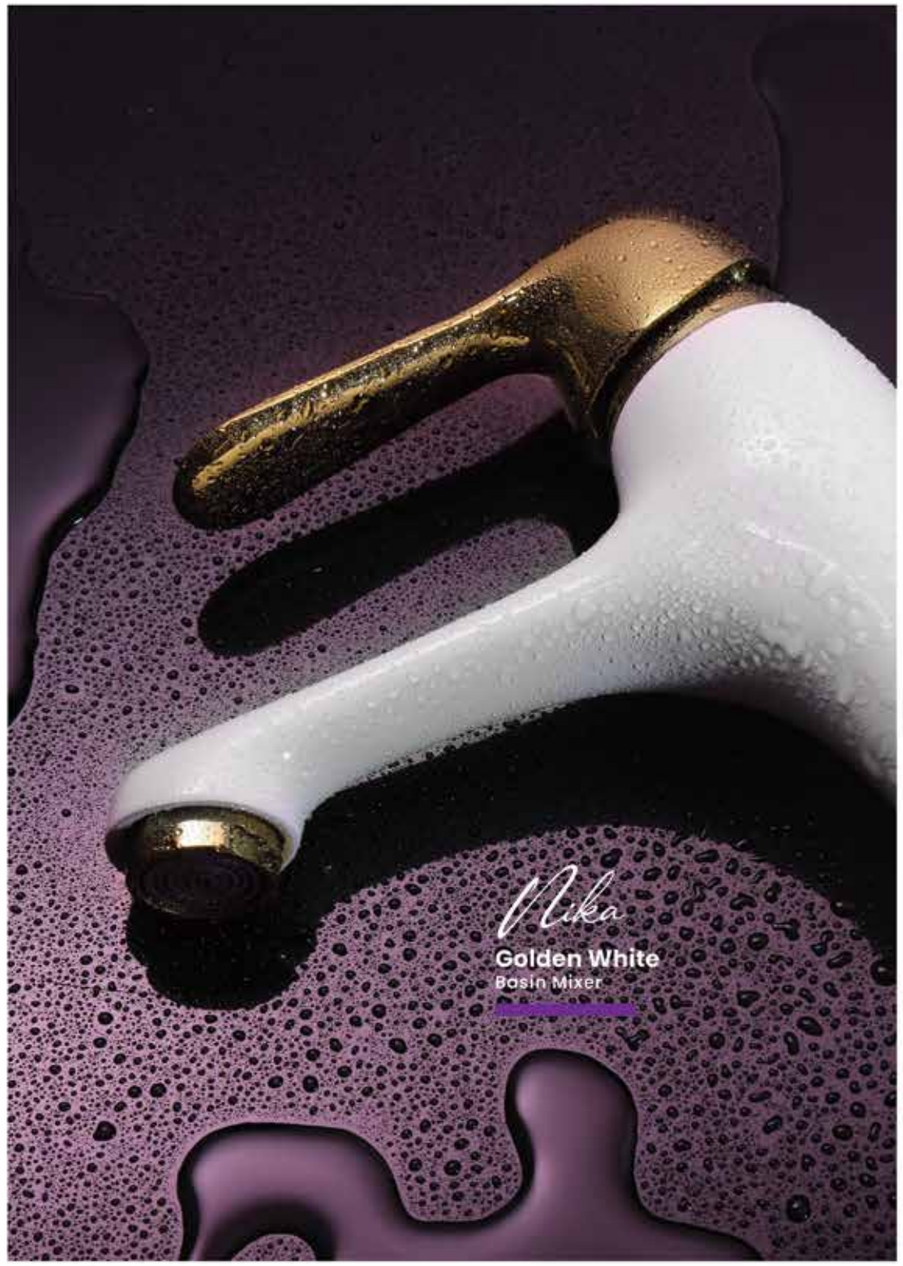

Product Technical drawing

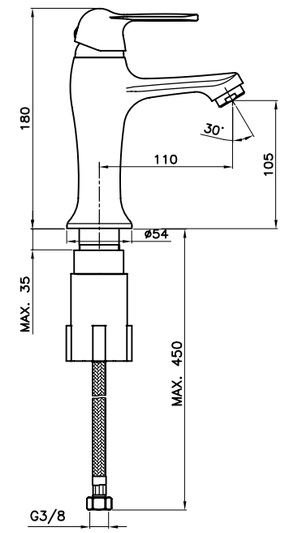

Basin Mixer

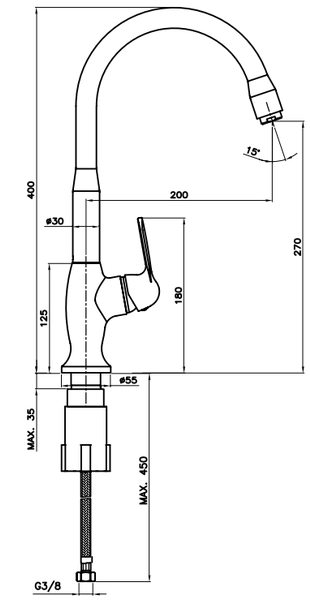

Kitchen Mixer

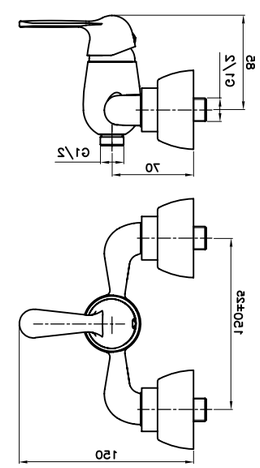

Toilet Mixer

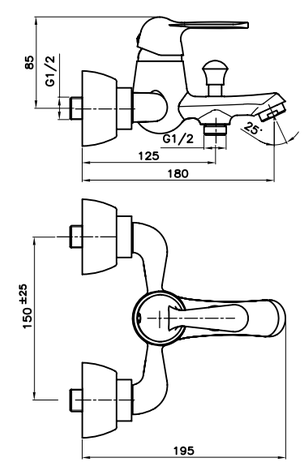

Bath Mixer

LIGHT
kitchen Mixer
مجلی فیتس
Chrome
1901501

LIGHT
Basin Mixer
مغسله فیتس
Chrome
1901401

LIGHT
Bath Mixer
دوش فیتس
Chrome
1901201

LIGHT
Toilet Mixer
شطافه فیتس
Chrome
1901301

LIGHT
kitchen Mixer
مجلی فیتس
Chrome White
1901504

LIGHT
Basin Mixer
مغسله فیتس
Chrome White
1901404

LIGHT
Bath Mixer
دوش فیتس
Chrome White
1901204

LIGHT
Toilet Mixer
شطافه فیتس
Chrome White
1901304

Product Technical drawing

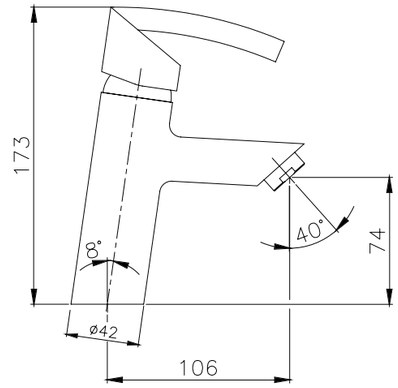

Basin Mixer

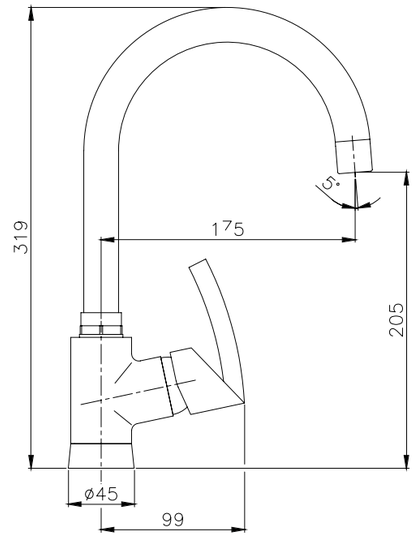

Kitchen Mixer

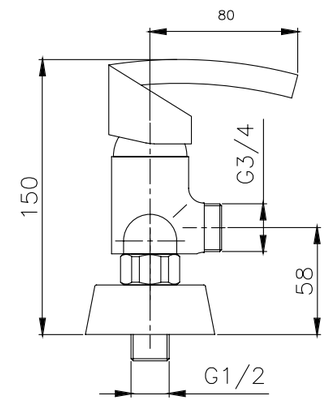

Toilet Mixer

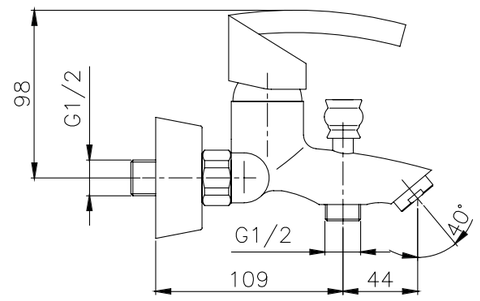

Bath Mixer

ARAS
KITCHEN MIXER
مجلی‌فیتس
Chrome
3801501

ARAS
BASIN MIXER
مغسله‌فیتس
Chrome
3801401

ARAS
BATH MIXER
دوش‌فیتس
Chrome
3801201

ARAS
TOILET MIXER
شطافه‌فیتس
Chrome
3801301

ARAS
kitchen Mixer
مجلی‌فیتس
White
3801502

ARAS
Basin Mixer
مغسله‌فیتس
White
3801402

ARAS
Bath Mixer
دوش‌فیتس
White
3801202

ARAS
Toilet Mixer
شطافه‌فیتس
White
3801202

Product Technical drawing

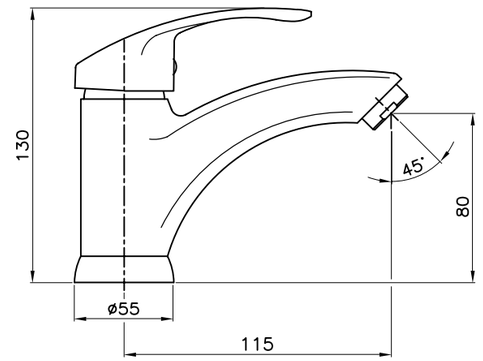

Basin Mixer

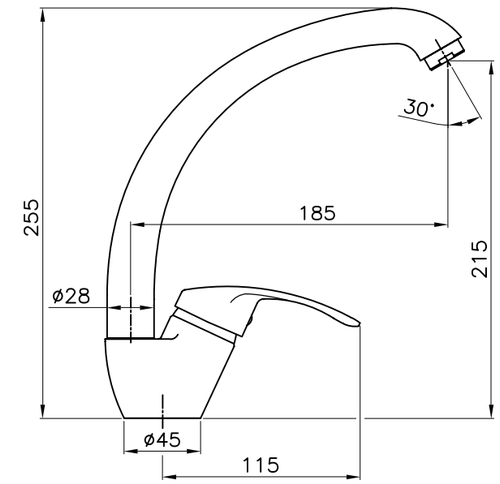

Kitchen Mixer

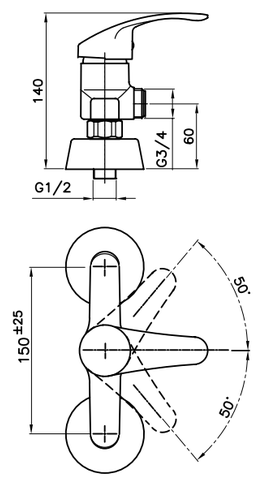

Toilet Mixer

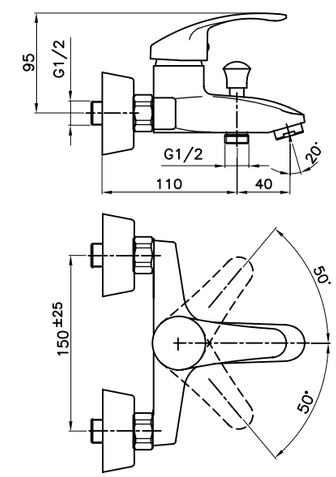

Bath Mixer

Product Technical drawing

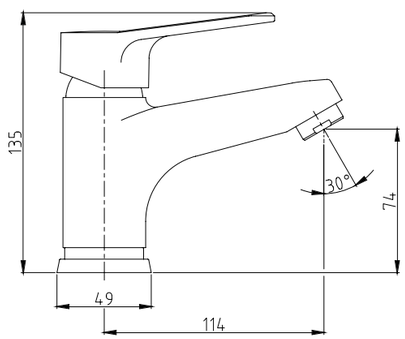

Basin Mixer

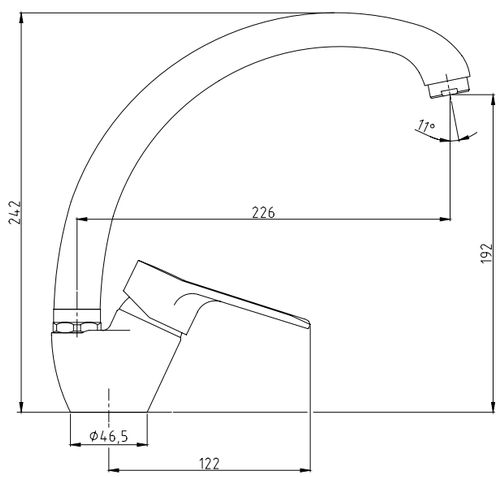

Kitchen Mixer

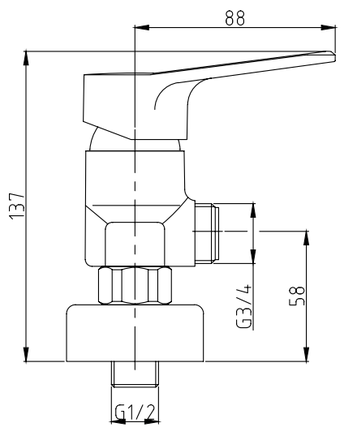

Toilet Mixer

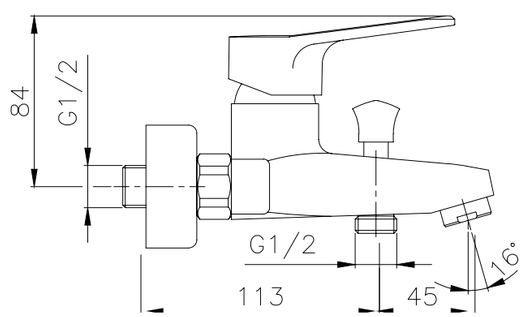

Bath Mixer

ECO
Basin Mixer
مغسله‌فیتس
Chrome
2601401

ECO
kitchen Mixer
مجلی‌فیتس
Chrome
2601501

ECO
Toilet Mixer
شطافه‌فیتس
Chrome
2601301

ECO
Bath Mixer
دوش‌فیتس
Chrome
2601201

PATRIS Golden 33015105

PATRIS Chrome 33015101

PATRIS Golden matte White 33015103

AVA Wall Kitchen Mixer Chrome White 35045004

AVA Wall Kitchen Mixer Chrome 3504501

SWAN Chrome 2701501

SWAN Chrome Matte 2701509

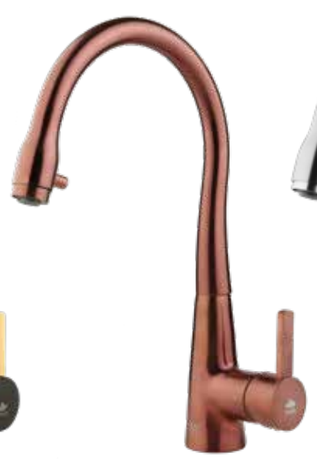

SWAN Rosegold 2701506

SWAN Golden Black 2701507

SWAN Golden 2701505

SWAN Golden Matte 2701508

SWAN Golden White 2701503

Swan

SWAN Chrome Matte
Kitchen Mixer

One Name
***Six** Colors*

Chrome
Chrome Matte
Golden
Golden Matte
Golden White
Rosegold

The **Chrome Matte** Look Of

s w a n
a v i s a

GRANDEH
Springy
Chrome
3901501

GRANDEH
Springy
Chrome Matte
3901509

GRANDEH
Springy
Golden
3901505

GRANDEH
Springy
Golden White
3901503

GRANDEH
Springy
Golden Matte
3901508

GRANDEH
Springy
Dual Purpose
Chrome
3904601

GRANDEH
Springy
Dual Purpose
Chrome Matte
3904609

GRANDEH
Springy
Dual Purpose
Golden White
3904603

GRANDEH
Springy
Dual Purpose
Golden
3904605

GRANDEH
Springy
Dual Purpose
Golden Matte
3904608

avisa
Faucet Products

PLUS
Dual Purpose
Chrome White
3404604

PLUS
Dual Purpose
Chrome
3404601

PLUS
Dual Purpose
Golden Matte
3404608

PLUS
Dual Purpose
Chrome matte
3404609

avisa
Faucet Products

TWO IN ONE

Pure water faucet pull-out

دارای خروجی های مجزای آب تصفیه
(از دستگاه تصفیه) و آب شهری

Plus
Dual Purpose
Kitchen Mixer

Type 1

آفتابه

Type 2

Type 3

Type 4

Type 1

آفتابه

Type 2

Type 3

Type 4

Type 1

آفتابه

Type 2

Type 3

Type 4

Type 1

آفتابه

Type 2

Type 3

Type 4

Mare
Golden
Built In shower Set
Venus
Chrome
Built In shower Set

Chrome

White

Black

Golden

Flush Tank
Wall Mount

Flush Tank
Wall Mount

Flush Tank

White

SAHEL
Universet
Chrome
8102701

SAHEL
Universet
Golden
8102705

avisa Faucet Products
Shower Set دوش دوکاره

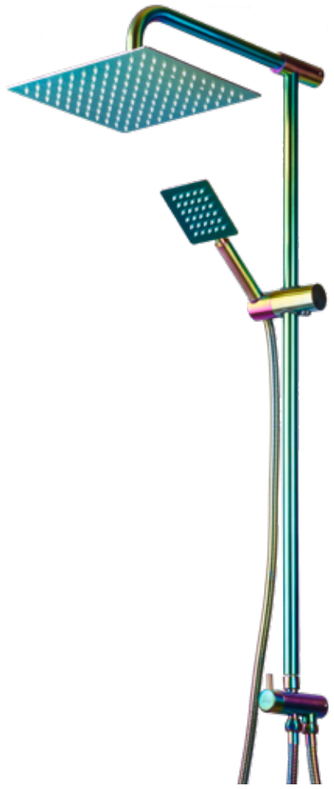

MORVARID
Universet
7 Colors
8702710

MORVARID
Universet
Chrome
8702701

NASIM Universet — Golden 8202705

NASIM Universet — Chrome Matte 8202709

NASIM Universet — Chrome 8202701

NASIM Universet — White 8202702

NASIM Universet — Rosegold 8202706

NASIM Universet — Golden Matte 8202708

BARAN
Uniqua
Chrome
8302701

BARAN
Uniqua
White
8302704

NASIM
Universet
Golden White
8202703

avisa

ECHO
Chrome
2604701

ARAS
Chrome White
3804704

ARAS
Chrome
3804701

ARIA
Chrome
1604701

ARIA
Chrome White
1604704

3 PAR KASTA
Bath mixer
Basin mixer
Chrome
9301201
9301301

3 PAR KASTA
Chrome
9301401

3 PAR KASTA
Wall Kitchen mixer
Chrome
9302101

KASTA
Chrome
9201201

KASTA
Chrome
9201401

Toilet Hose شیلنگ

7 Colors

Chrome Matte

Chrome

Rosegold

Golden Matte

Golden

Black

Golden White

Chrome White

Other Products سایر محصولات

Qoo Chrome

Qoo White

Qoo White

BRASS FAUCET .

BRASS FAUCET Chrome

Qoo 25 Chrome

Pisvar

BIDEH Chrome
Chrome

دیگر باید دید...!

جور دیگر باید

آویسا

شیرآلات بهداشتی

AVISA Faucet Products